โครงการศึกษาแนวทางการส่งเสริมการดัดแปลงรถบรรทุก

และรถโดยสารขนาดเล็กเป็นรถยนต์ไฟฟ้า

Isuzu D-Max Cab

Type-A

ERDI-CMU
สถาบันพลังงาน มช.

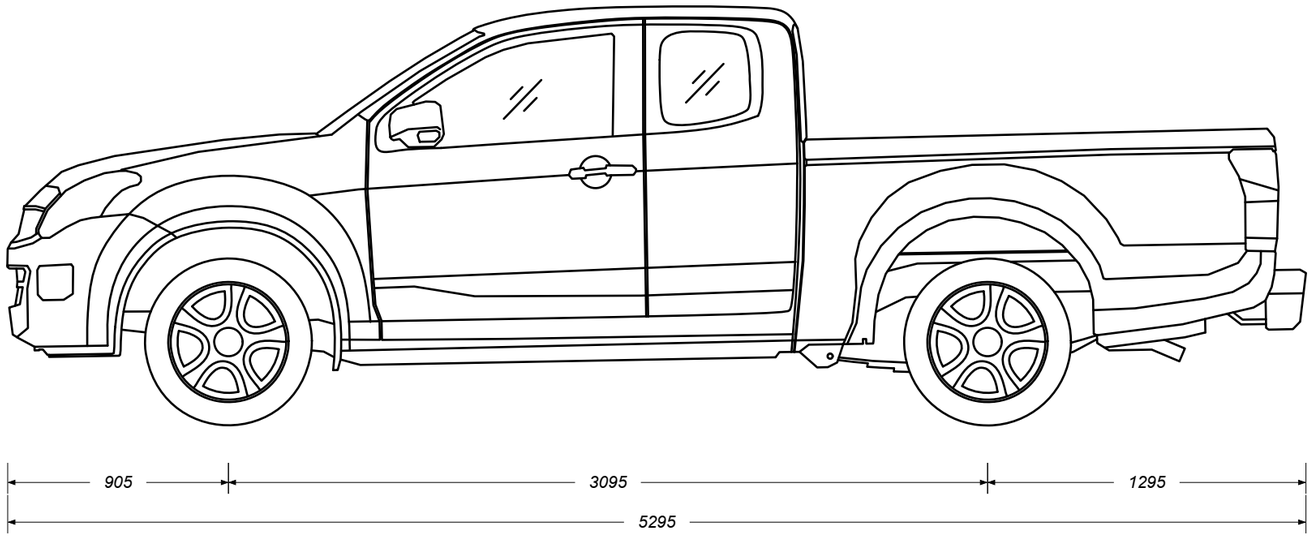

รูปด้านข้าง

Scale 1 : 25

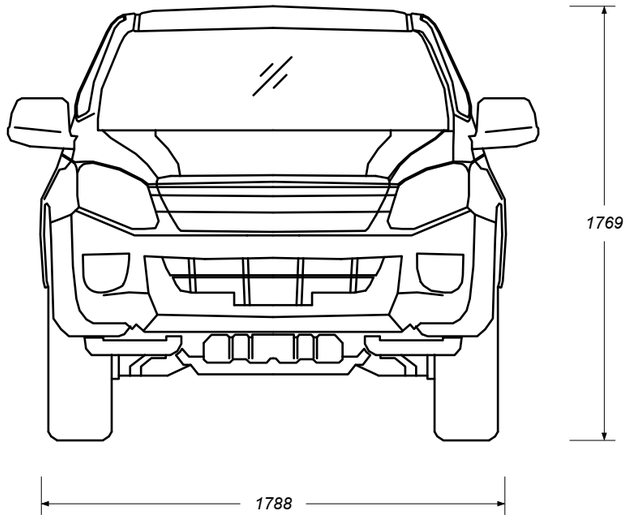

รูปด้านหน้า

Scale 1 : 25

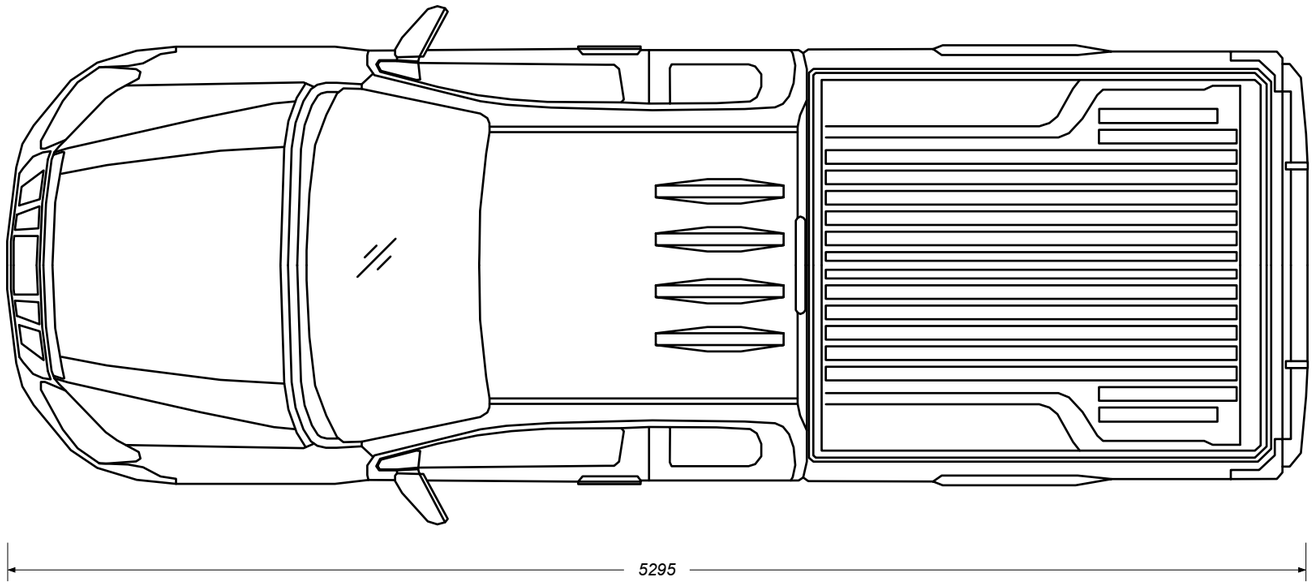

รูปด้านบน

Scale 1 : 25

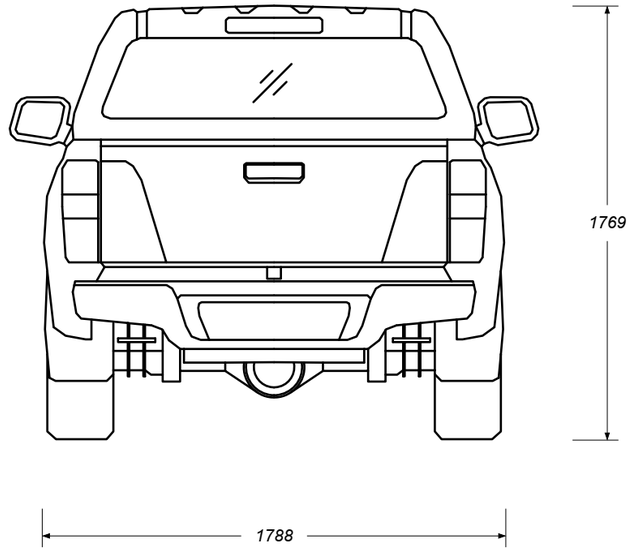

รูปด้านหลัง

Scale 1 : 25

All dimension in mm

สถาบันวิจัยและพัฒนาพลังงานนครพิงค์ มหาวิทยาลัยเชียงใหม่	รายการแก้ไข			โครงการศึกษาแนวทางการส่งเสริมการดัดแปลงรถบรรทุก และรถโดยสารขนาดเล็กเป็นรถยนต์ไฟฟ้า	ชื่อแบบ : Isuzu D-Max Cab	
	ครั้งที่	ว/ด/ป	รายละเอียด			
เอกสารนี้เป็นลิขสิทธิ์ของ สถาบันวิจัยและพัฒนาพลังงานนครพิงค์ มหาวิทยาลัยเชียงใหม่ ห้ามมิให้ คัดลอก เลียนแบบ ทำซ้ำ เผยแพร่ หรือนำไปใช้ในกิจการอื่นโดยไม่ได้รับอนุญาต				ที่ตั้ง :	ที่ปรึกษา : สถาบันวิจัยและพัฒนาพลังงานนครพิงค์ มหาวิทยาลัยเชียงใหม่ 239 ถ.ห้วยแก้ว อ.เมือง จ.เชียงใหม่ 50200 โทร 053-942007 โทรสาร 053-903763	
				วิศวกรเครื่องกล :	วิศวกรไฟฟ้า :	วัน/เดือน/ปี : กรกฎาคม 2563
						มาตราส่วน :
				เขียนแบบ : นายสุพจน์ จินดาหลวง	ผู้อนุมัติ :	หน้า :

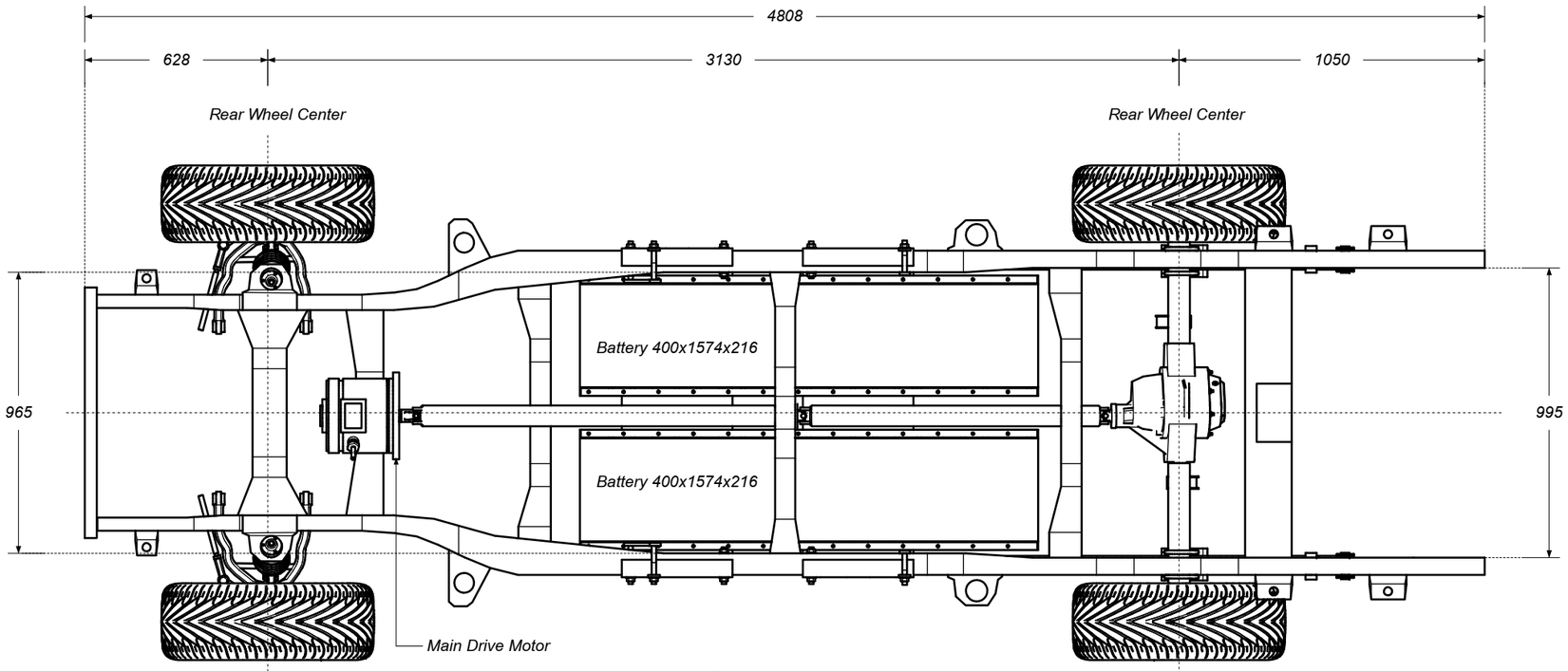

Top view

Scale 1 : 20

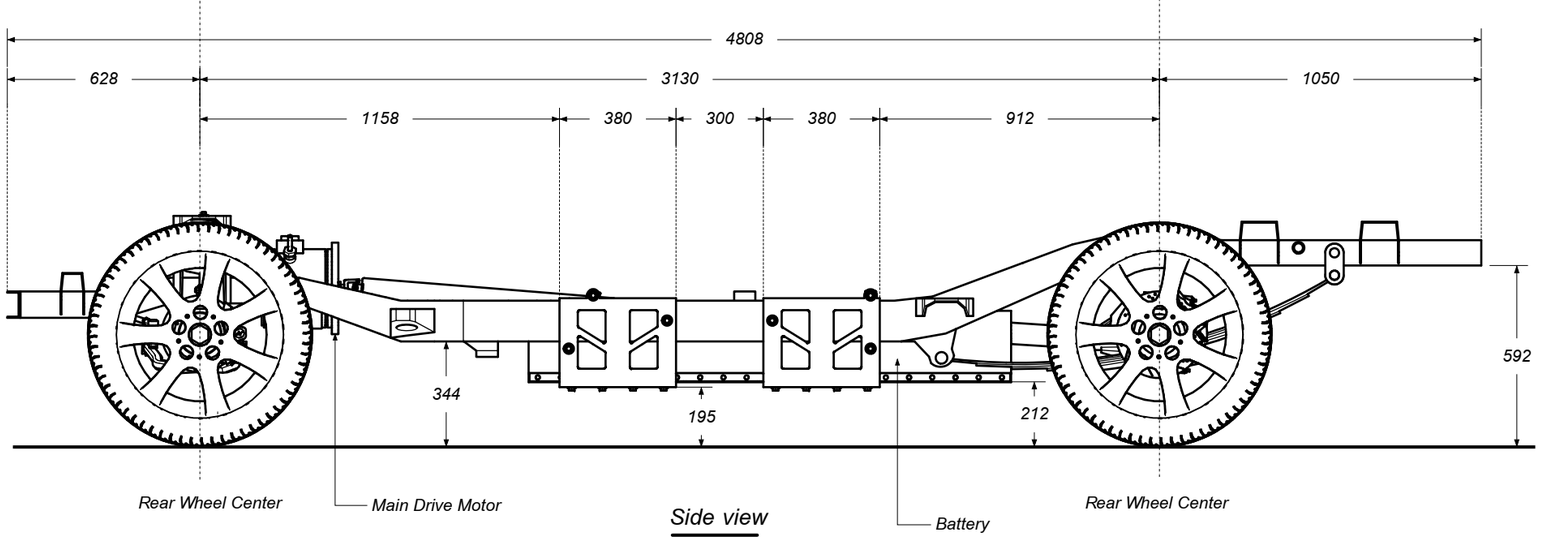

Side view

Scale 1 : 20

All dimension in mm

สถาบันวิจัยและพัฒนาพลังงานนครพิงค์ มหาวิทยาลัยเชียงใหม่	รายการแก้ไข			โครงการศึกษาแนวทางการส่งเสริมการดัดแปลงรถบรรทุก และรถโดยสารขนาดเล็กเป็นรถยนต์ไฟฟ้า	ชื่อแบบ : Chassis 1	
	ครั้งที่	ว/ด/ป	รายละเอียด			
เอกสารนี้เป็นลิขสิทธิ์ของ สถาบันวิจัยและพัฒนาพลังงานนครพิงค์ มหาวิทยาลัยเชียงใหม่ ห้ามมิให้ คัดลอก เลียนแบบ ทำซ้ำ เผยแพร่ หรือนำไปใช้ในกิจการอื่นโดยไม่ได้รับอนุญาต				ที่ตั้ง :	ที่ปรึกษา : สถาบันวิจัยและพัฒนาพลังงานนครพิงค์ มหาวิทยาลัยเชียงใหม่ 239 ถ.ห้วยแก้ว อ.เมือง จ.เชียงใหม่ 50200 โทร 053-942007 โทรสาร 053-903763	
				วิศวกรเครื่องกล :	วิศวกรไฟฟ้า :	วัน/เดือน/ปี : กรกฎาคม 2563
						มาตราส่วน :
				เขียนแบบ : นายสุพจน์ จินดาหลวง	ผู้อนุมัติ :	หน้า :

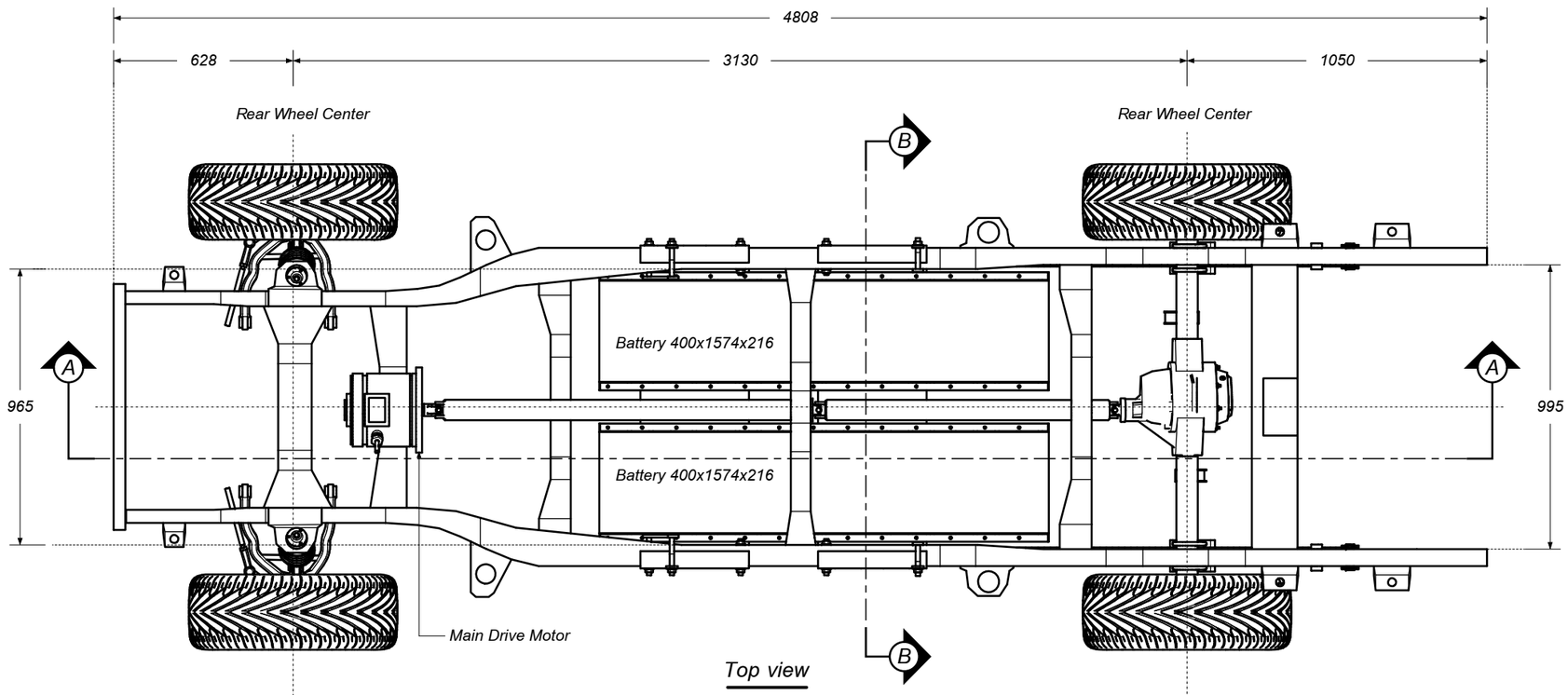

Top view

Scale 1 : 20

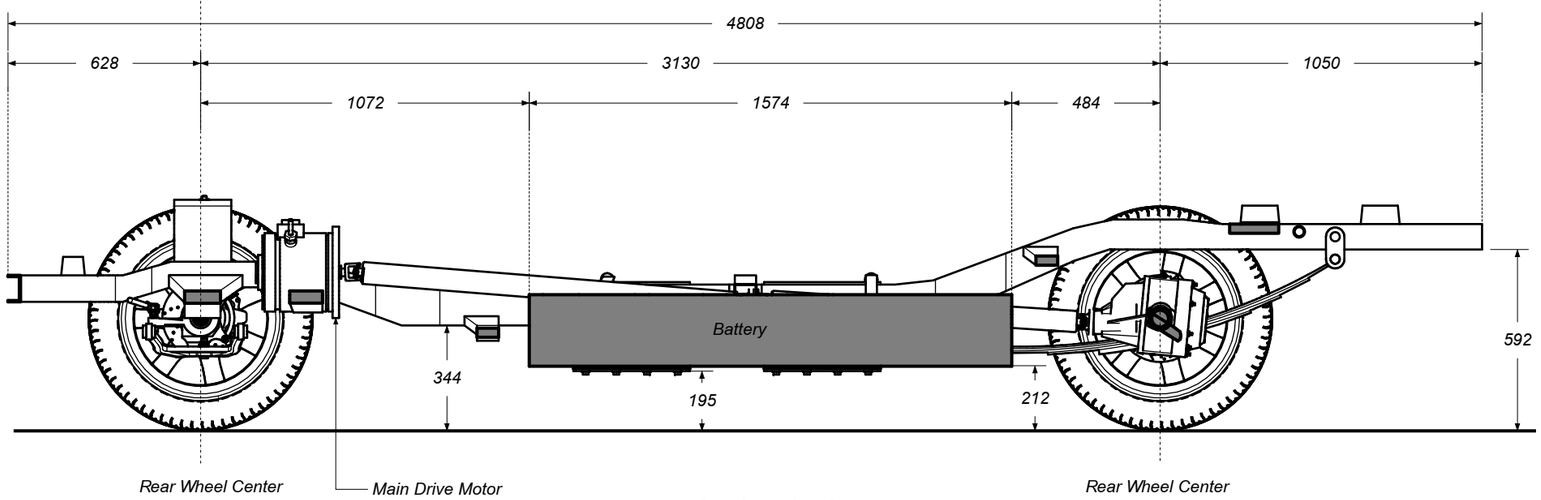

Section A - A

Scale 1 : 20

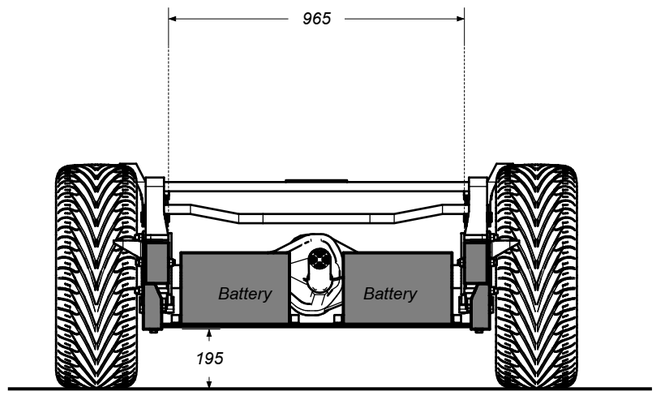

Section B - B

Scale 1 : 20

All dimension in mm

สถาบันวิจัยและพัฒนาพลังงานนครพิงค์ มหาวิทยาลัยเชียงใหม่	รายการแก้ไข			โครงการศึกษาแนวทางการส่งเสริมการดัดแปลงรถบรรทุก และรถโดยสารขนาดเล็กเป็นรถยนต์ไฟฟ้า	ชื่อแบบ : Chassis 2	
	ครั้งที่	ว/ด/ป	รายละเอียด			
เอกสารนี้เป็นลิขสิทธิ์ของ สถาบันวิจัยและพัฒนาพลังงานนครพิงค์ มหาวิทยาลัยเชียงใหม่ ห้ามมิให้ คัดลอก เลียนแบบ ทำซ้ำ เผยแพร่ หรือนำไปใช้ในกิจการอื่นโดยไม่ได้รับอนุญาต				ที่ตั้ง :	ที่ปรึกษา : สถาบันวิจัยและพัฒนาพลังงานนครพิงค์ มหาวิทยาลัยเชียงใหม่ 239 ถ.ห้วยแก้ว อ.เมือง จ.เชียงใหม่ 50200 โทร 053-942007 โทรสาร 053-903763	
				วิศวกรเครื่องกล :	วิศวกรไฟฟ้า :	วัน/เดือน/ปี : กรกฎาคม 2563
						มาตราส่วน :
				เขียนแบบ : นายสุพจน์ จินดาหลวง	ผู้อนุมัติ :	หน้า :

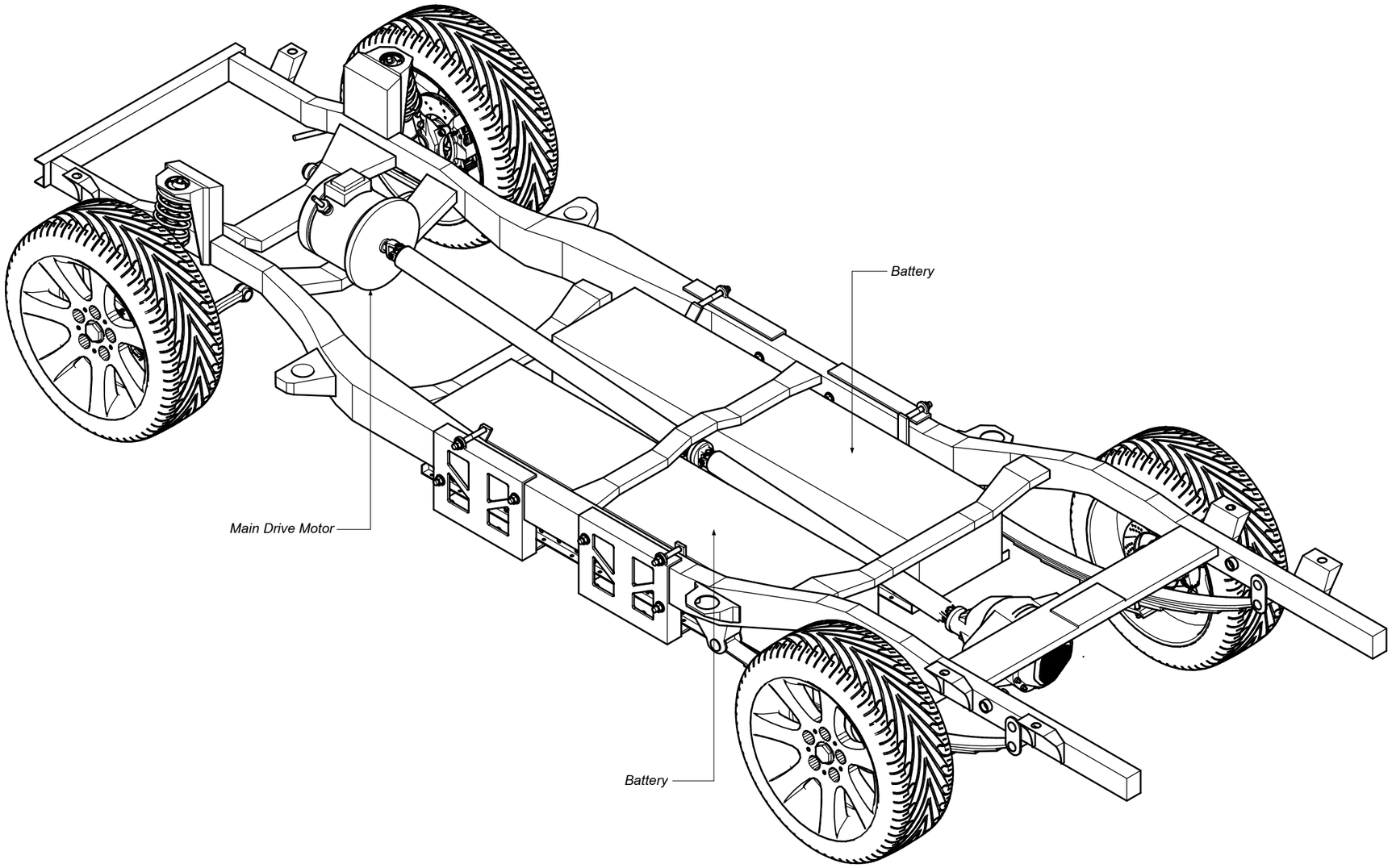

สถาบันวิจัยและพัฒนาพลังงานนครพิงค์ มหาวิทยาลัยเชียงใหม่	รายการแก้ไข			โครงการศึกษาแนวทางการส่งเสริมการดัดแปลงรถบรรทุก และรถโดยสารขนาดเล็กเป็นรถยนต์ไฟฟ้า	ชื่อแบบ : Chassis 3	
	ครั้งที่	ว/ด/ป	รายละเอียด			
เอกสารนี้เป็นลิขสิทธิ์ของ สถาบันวิจัยและพัฒนาพลังงานนครพิงค์ มหาวิทยาลัยเชียงใหม่ ห้ามมิให้ คัดลอก เลียนแบบ ทำซ้ำ เผยแพร่ หรือนำไปใช้ในกิจการอื่นโดยไม่ได้รับอนุญาต				ที่ตั้ง :	ที่ปรึกษา : สถาบันวิจัยและพัฒนาพลังงานนครพิงค์ มหาวิทยาลัยเชียงใหม่ 239 ถ.ห้วยแก้ว อ.เมือง จ.เชียงใหม่ 50200 โทร 053-942007 โทรสาร 053-903763	
				วิศวกรเครื่องกล :	วิศวกรไฟฟ้า :	วัน/เดือน/ปี : กรกฎาคม 2563
						มาตราส่วน :
				เขียนแบบ : นายสุพจน์ จินดาหลวง	ผู้อนุมัติ :	หน้า :

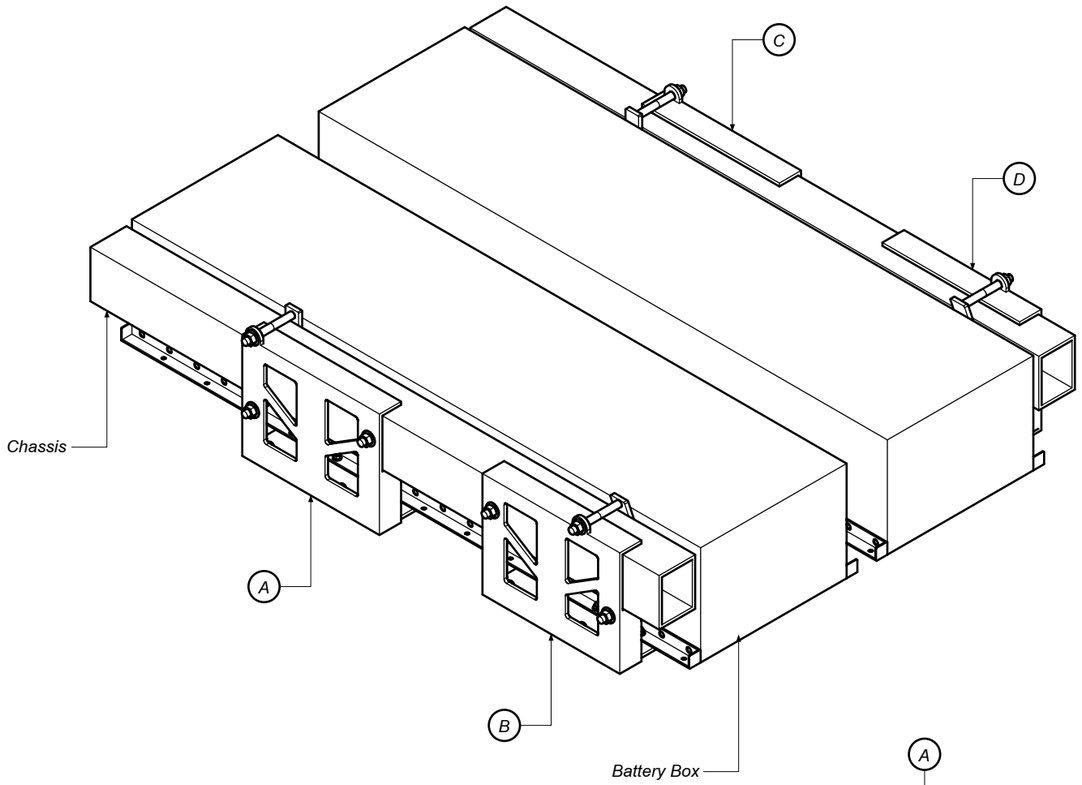

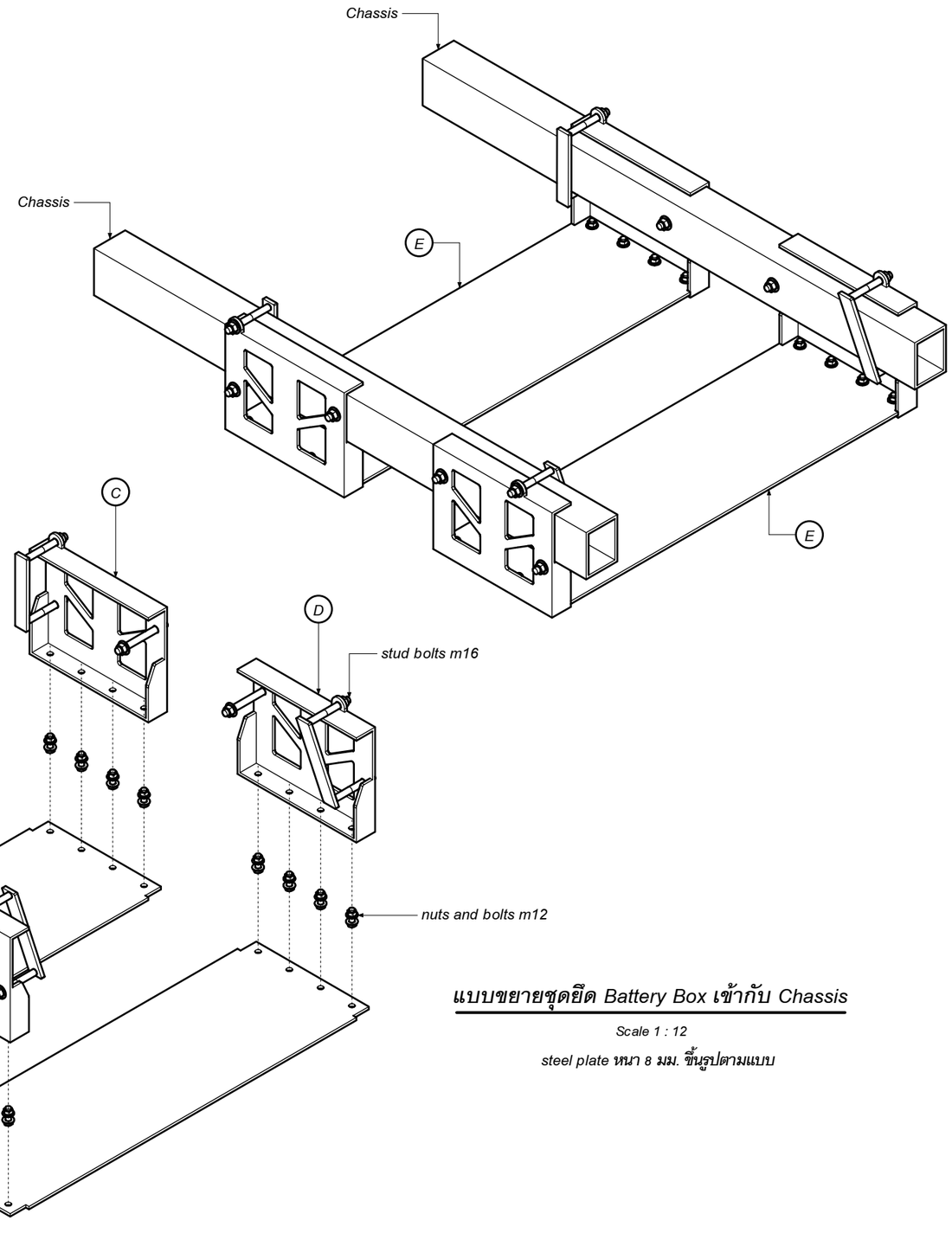

แบบขยายชุดยึด Battery Box เข้ากับ Chassis

Scale 1 : 12

steel plate หนา 8 มม. ขึ้นรูปตามแบบ

สถาบันวิจัยและพัฒนาพลังงานนครพิงค์ มหาวิทยาลัยเชียงใหม่	รายการแก้ไข			โครงการศึกษาแนวทางการส่งเสริมการดัดแปลงรถบรรทุก และรถโดยสารขนาดเล็กเป็นรถยนต์ไฟฟ้า	ชื่อแบบ : แบบขยายชุดยึด Battery Box เข้ากับ Chassis	
	ครั้งที่	ว/ด/ป	รายละเอียด			
เอกสารนี้เป็นลิขสิทธิ์ของ สถาบันวิจัยและพัฒนาพลังงานนครพิงค์ มหาวิทยาลัยเชียงใหม่ ห้ามมิให้ คัดลอก เลียนแบบ ทำซ้ำ เผยแพร่ หรือนำไปใช้ในกิจการอื่นโดยไม่ได้รับอนุญาต				ที่ตั้ง :	ที่ปรึกษา : สถาบันวิจัยและพัฒนาพลังงานนครพิงค์ มหาวิทยาลัยเชียงใหม่ 239 ถ.ห้วยแก้ว อ.เมือง จ.เชียงใหม่ 50200 โทร 053-942007 โทรสาร 053-903763	
				วิศวกรเครื่องกล :	วิศวกรไฟฟ้า :	วัน/เดือน/ปี : กรกฎาคม 2563
						มาตราส่วน : 1 : 12
				เขียนแบบ : นายสุพจน์ จินดาหลวง	ผู้อนุมัติ :	หน้า :

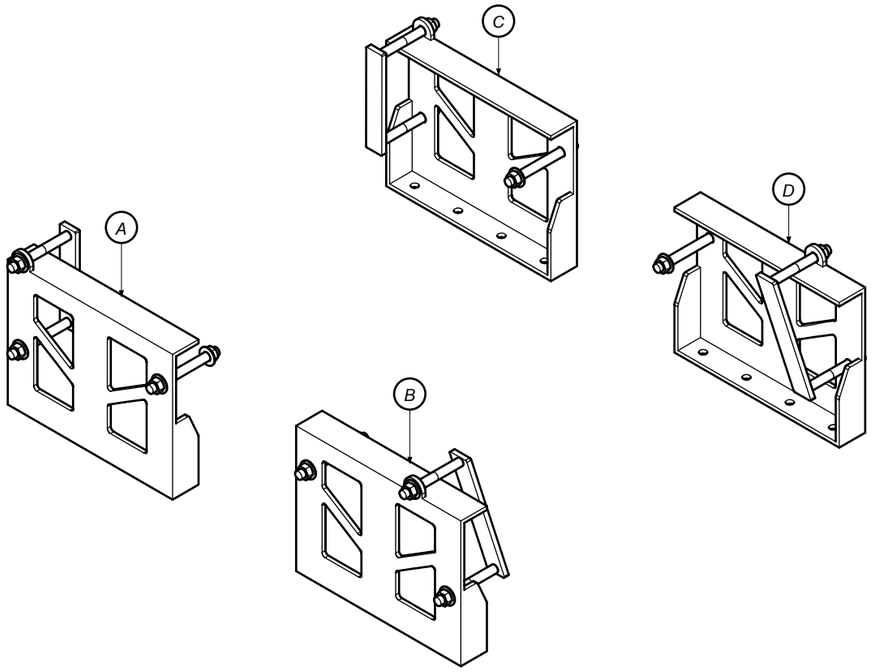

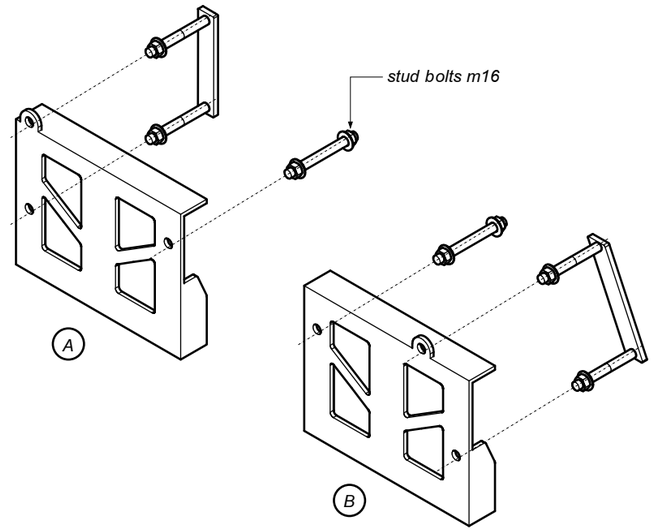

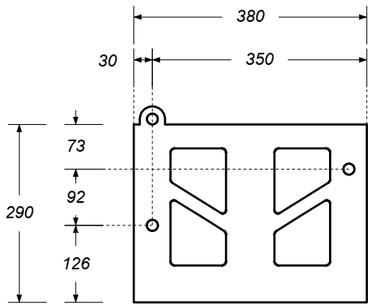

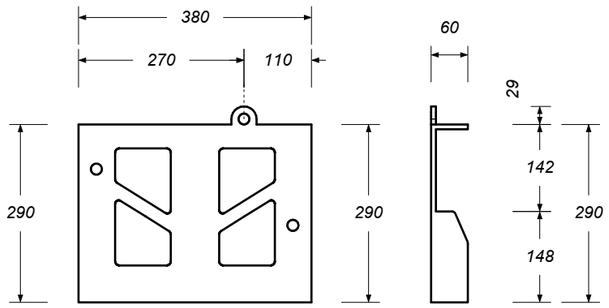

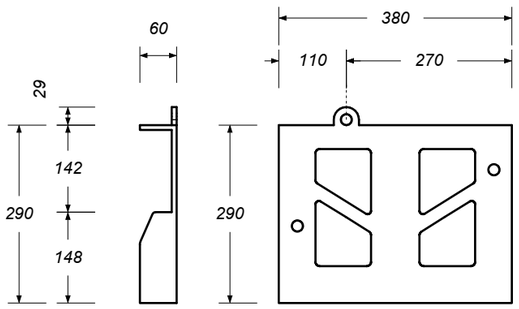

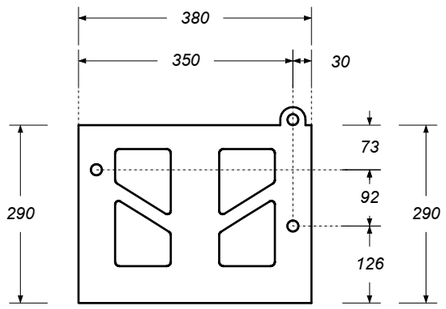

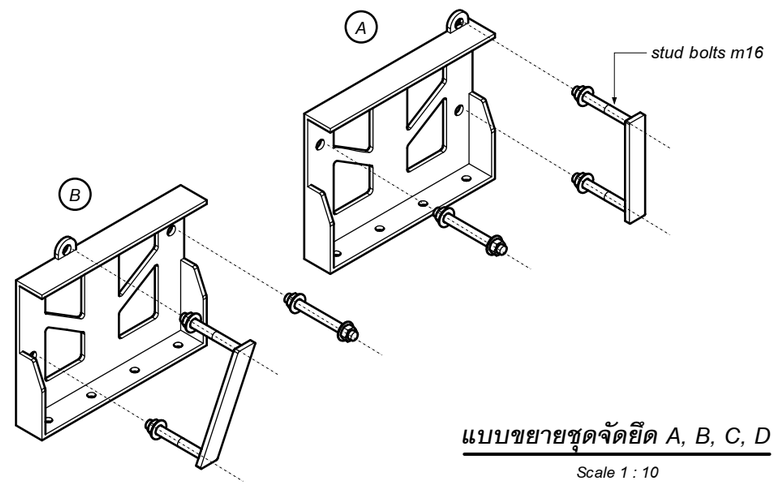

แบบขยายชุดจัดยึด A, B, C, D

Scale 1 : 10

steel plate หนา 8 มม. ขึ้นรูปตามแบบ

สถาบันวิจัยและพัฒนาพลังงานนครพิงค์ มหาวิทยาลัยเชียงใหม่	รายการแก้ไข			โครงการศึกษาแนวทางการส่งเสริมการดัดแปลงรถบรรทุก และรถโดยสารขนาดเล็กเป็นรถยนต์ไฟฟ้า	ชื่อแบบ : แบบขยายชุดจัดยึด A, B, C, D,	
	ครั้งที่	ว/ด/ป	รายละเอียด			
เอกสารนี้เป็นลิขสิทธิ์ของ สถาบันวิจัยและพัฒนาพลังงานนครพิงค์ มหาวิทยาลัยเชียงใหม่ ห้ามมิให้ คัดลอก เลียนแบบ ทำซ้ำ เผยแพร่ หรือนำไปใช้ในกิจการอื่นโดยไม่ได้รับอนุญาต				ที่ตั้ง :	ที่ปรึกษา : สถาบันวิจัยและพัฒนาพลังงานนครพิงค์ มหาวิทยาลัยเชียงใหม่ 239 ถ.ห้วยแก้ว อ.เมือง จ.เชียงใหม่ 50200 โทร 053-942007 โทรสาร 053-903763	
				วิศวกรเครื่องกล :	วิศวกรไฟฟ้า :	วัน/เดือน/ปี : กรกฎาคม 2563
						มาตราส่วน : 1 : 10
				เขียนแบบ : นายสุพจน์ จินดาหลวง	ผู้อนุมัติ :	หน้า :

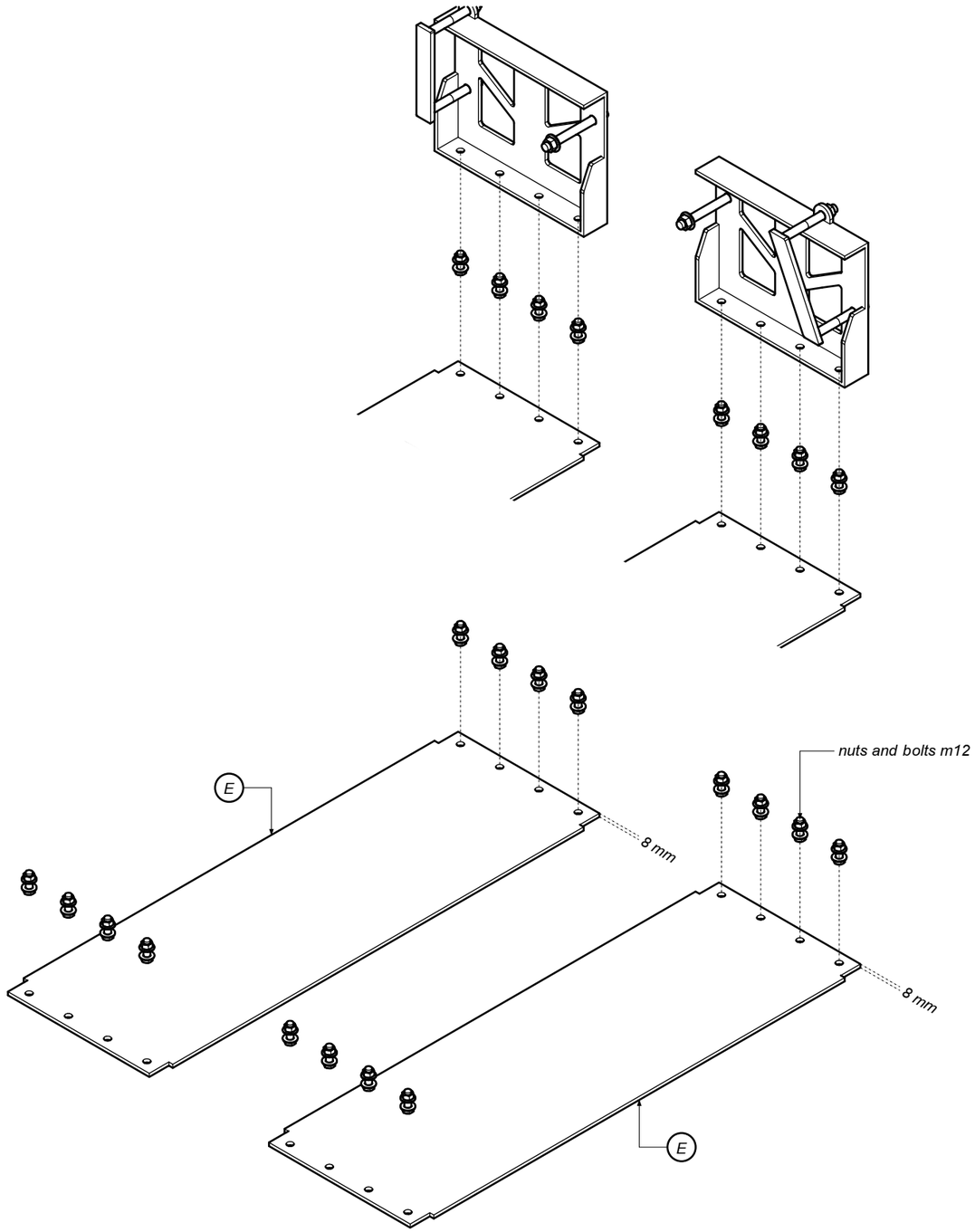

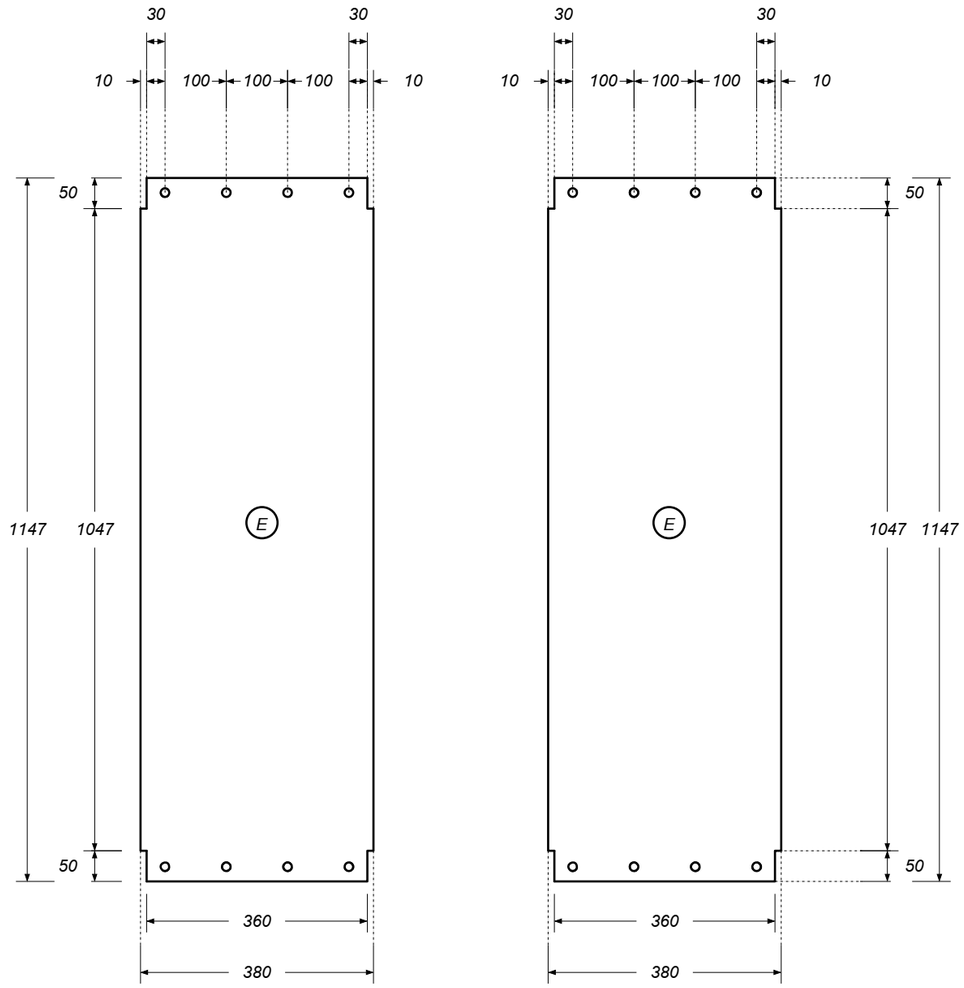

แบบขยายแผ่นรองรับ Battery Box

Scale 1 : 10

steel plate หนา 8 มม. ขึ้นรูปตามแบบ

สถาบันวิจัยและพัฒนาพลังงานนครพิงค์ มหาวิทยาลัยเชียงใหม่	รายการแก้ไข			โครงการศึกษาแนวทางการส่งเสริมการดัดแปลงรถบรรทุก และรถโดยสารขนาดเล็กเป็นรถยนต์ไฟฟ้า	ชื่อแบบ : แบบขยายแผ่นรองรับ Battery Box	
	ครั้งที่	ว/ด/ป	รายละเอียด			
เอกสารนี้เป็นลิขสิทธิ์ของ สถาบันวิจัยและพัฒนาพลังงานนครพิงค์ มหาวิทยาลัยเชียงใหม่ ห้ามมิให้ คัดลอก เลียนแบบ ทำซ้ำ เผยแพร่ หรือนำไปใช้ในกิจการอื่นโดยไม่ได้รับอนุญาต				ที่ตั้ง :	ที่ปรึกษา : สถาบันวิจัยและพัฒนาพลังงานนครพิงค์ มหาวิทยาลัยเชียงใหม่ 239 ถ.ห้วยแก้ว อ.เมือง จ.เชียงใหม่ 50200 โทร 053-942007 โทรสาร 053-903763	
				วิศวกรเครื่องกล :	วิศวกรไฟฟ้า :	วัน/เดือน/ปี : กรกฎาคม 2563
						มาตราส่วน : 1 : 10
				เขียนแบบ : นายสุพจน์ จินดาหลวง	ผู้อนุมัติ :	หน้า :